文控	
日期	

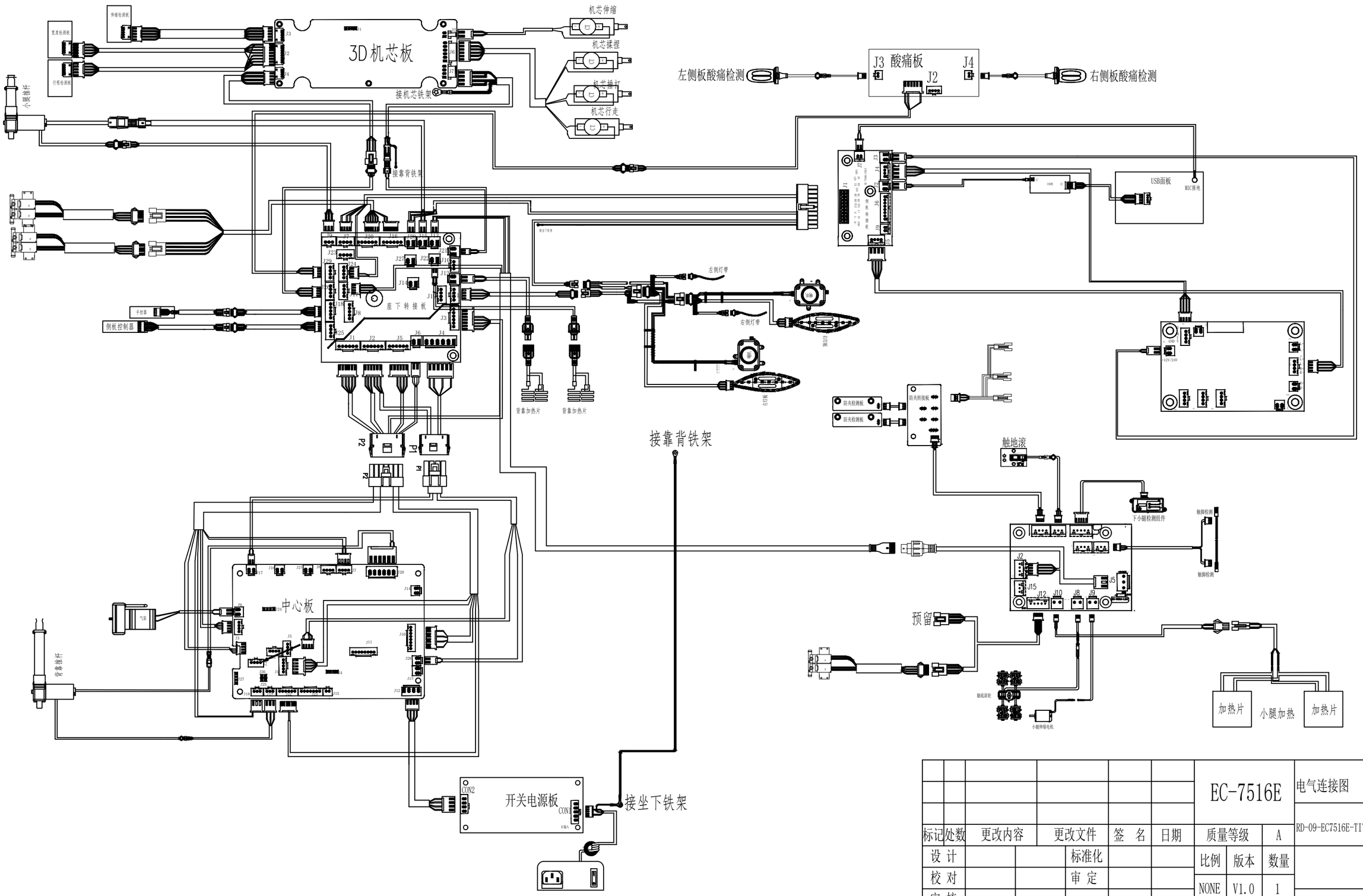

						EC-7516E	电气连接图
							RD-09-EC7516E-TIT-J00003-01
标记	处数	更改内容	更改文件	签 名	日期	质量等级	A
设 计			标准化			比例	版本	数量
校 对			审 定			NONE	V1.0	1
审 核						共 1 张 第 1 张	
工 艺			批 准				