文 控	
日 期	

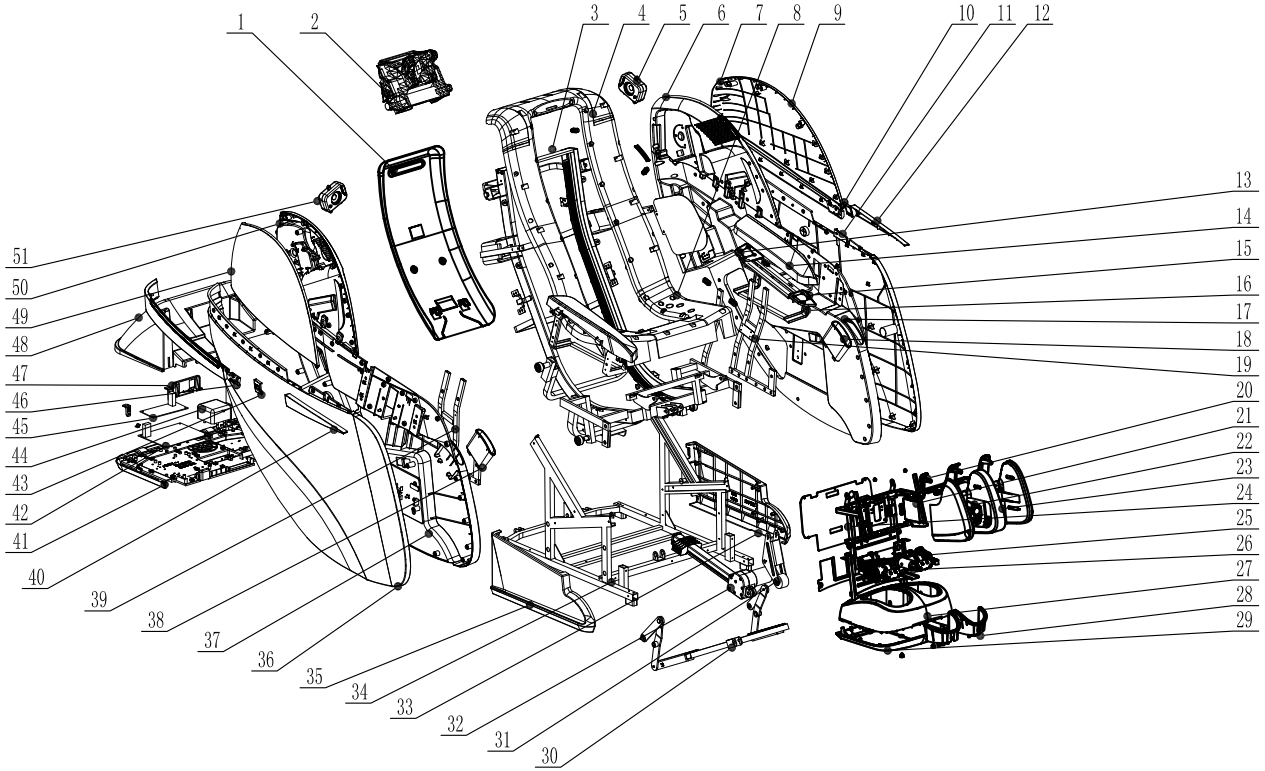

序号	料号	名称	图号	材质	数量	备注
51	31920EC0806A0002	右音箱组件			1	
50	30502EC6262J0004	右内肩部	RD-04-EC6262A-000017-40	HIPS	1	
49	30509EC6262A0042	右外侧板	RD-04-EC6262A-000013-40	HIPS	1	
48	30509EC7501A0025	中心盒上盖	RD-04-EC7501A-000027-10	HIPS	1	
47	30509EC0626F0020	开关面板			1	
46	30502EC6262J0002	右侧板后装饰条	RD-04-EC6262A-000021-40	ABS	1	
45	117150090022	开关电源			1	
44	114020150011	气泵			1	
43	30502EC6262J0001	右铭牌	RD-04-EC6262A-000023-10	ABS	1	
42	30203EC0806B0003	(标准化)中心板PCBA			1	
41	30509EC6262A0003	中心盒下盖	RD-04-EC6264-000056-50	HIPS	1	
40	30502EC6262C0006	右侧板前装饰条	RD-04-EC6262A-000020-10	ABS	1	
39	30801EC6262A0009	右侧板加强管组件	RD-03-EC6262A-200700-20	Q235	1	
38	30502EC6262F0012	右手机槽	RD-04-EC6262A-000025-20	ABS	1	
37	30502EC6262J0003	右内侧板	RD-04-EC6262A-000012-40	PP	1	
36	30509EC6262A0042	右外侧板	RD-04-EC6262A-000013-40	PP	1	
35	30509EC0626A0004	右下侧板	RD-04-EC6264-000039-30	PP	1	
34	30801EC6262A0019	座架焊接总成	RD-03-EC6262A-200100-50	Q235	1	
33	30509EC0626A0003	左下侧板	RD-04-EC6264-000038-30	PP	1	
32	32301ECT01000006	T01 EMI平衡杆(带计数)	无		1	
31	30802EC6262A0002	小腿连杆	RD-03-EC6262A-300101-10	Q235	1	
30	308010T2213A0004	连杆组件		Q235	1	
29	30502ECF68F00004	下小腿底盖	RD-04-F68F-000004-10	PE	1	
28	30509ECF68A00002	下小腿左前罩	RD-04-F68A-000003-10	PP+15%GF	1	
27	30502ECF68F00002	下小腿上盖（三滚）	RD-04-F68C-000021-10	HIPS	1	
26	114010360042	F72小腿脚滚电机	RD-11-ESPL52S4024-000002-20		1	
25	30801ECF68C00001	下小腿架总成	RD-03-F68C-300200-10	Q235	1	
24	30801ECF68F00001	上小腿架焊接总成	RD-03-F68F-300100-10	Q235	1	
23	30502ECF68F00003	上小腿前	RD-04-F68C-000001-10	HIPS	1	
22	30509ECF68C00001	接摸块	RD-04-F68C-000003-10	ABS	1	
21	30209EC8506B0001	小腿驱动板PCBA	无		1	
20	30502ECF68F00001	上小腿后	RD-04-F68C-000002-10	HIPS	1	
19	30801EC6262A0010	左侧板加强管组件	RD-03-EC6262A-200600-20	Q235	1	
18	30502EC6262F0003	左手机槽	RD-04-EC6262A-000024-20	ABS	1	
17	30502EC6262F0017	左内侧板	RD-04-EC6262A-000010-40	HIPS	1	
16	30801EC6262A0013	左扶手架	RD-03-EC6262A-200300-20	Q235	1	
15	30509EC6262A0017	左扶手下前罩	RD-04-EC6262A-000029-10	HIPS	1	
14	30502EC6262F0015	左扶手上盖	RD-04-EC6262F-000001-10	HIPS	1	
13	30509EC6262A0014	左扶手下后盖	RD-04-EC6262A-000028-10	HIPS	1	
12	30502EC6262C0004	左侧板前装饰条	RD-04-EC6262A-000018-10	ABS	1	
11	30509EC6262A0048	左外侧板	RD-04-EC6262A-000011-40	HIPS	1	
10	30502EC6262J0007	左铭牌	RD-04-EC6262A-000022-10	ABS	1	
9	30502EC6262J0008	左侧板后装饰条	RD-04-EC6262A-000019-40	ABS	1	
8	30509ES3202A0058	下靠背	RD-04-ES3202A-000033-20	PP	1	
7	30509EC6262A0038	左外肩部	RD-04-EC6262A-000014-40	HIPS	1	
6	30502EC6262J0006	左内肩部	RD-04-EC6262A-000015-40	HIPS	1	
5	31920EC8606A0001	左音箱组件			1	
4	30509EC3207A0001	前靠背上	RD-04-EC3207A-000001-10	PP	1	
3	30801EC6262C0004	靠背架（L型导轨）	RD-03-EC6262C-100100-40	Q235	1	
2	31815ECM310B0001	M310B机芯			1	
1	30509EC6262F0004	后靠背	RD-04-EC6262F-000003-10	PP	1	

					EC6262J		整机爆炸图(00001)
标记	处数	更改文件		签 名	日期	质量等级	A
设 计			标准化			比例	版本 / 数量
校 对			审 定				V1.0 / 1
审 核						共 张 第 张	
工 艺			批 准				