文控	
日期	

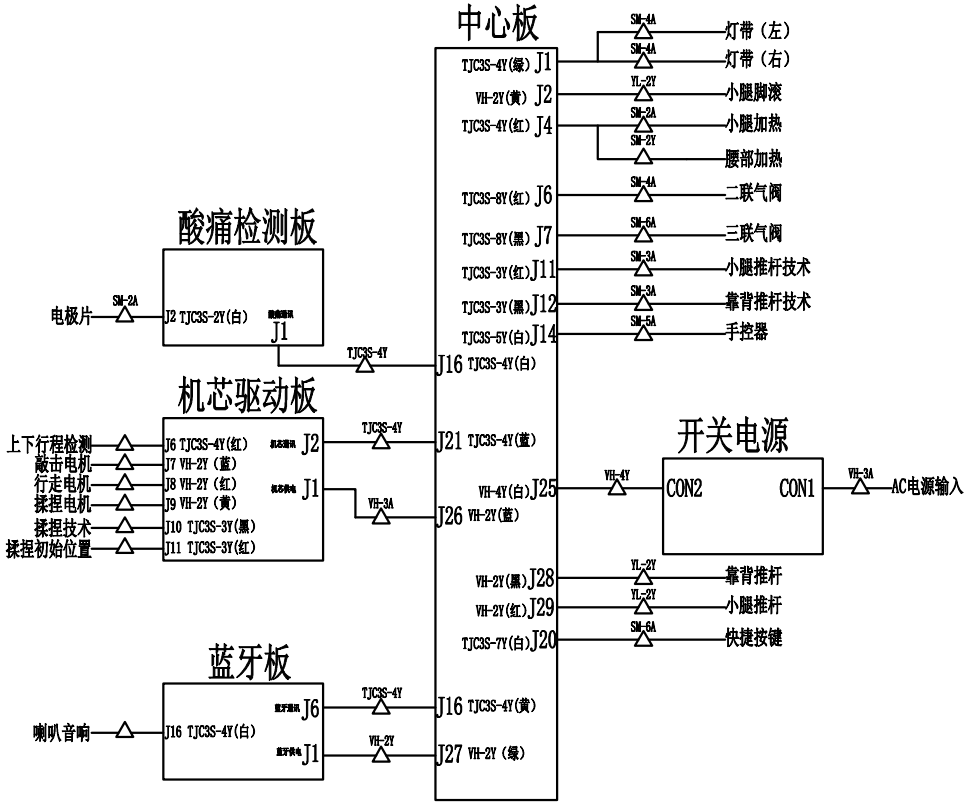

技术要求：

1、RoHS有害物质要求执行ERS-YF-70 企业标准。

2、端子、线材技术要求执行Q/MFL J23 企业标准

3、标注尺寸均为管控尺寸，带“ⓝ”的为重点管控尺寸。

序号	UL认证号	序号	定义
G		7	
K	E241406	6	
D	E522579	5	
L	E358829	4	
C	E310967	3	
F	E170689	2	
A	E510382	1	
安规认证号			项目/技术说明

标记	处数	更改内容	更改文件	签名	日期
设计			标准化		
校对			审定		
审核					
工艺			批准		

5653A	电气连接图
RD-09-EC5653A-TIT-J00001-10	
质量等级	A
比例	版本	数量
NONE	V1.0	1
共 1 张 第 1 张	